COMPACT 2

PL INSTRUKCJA OBSŁUGI

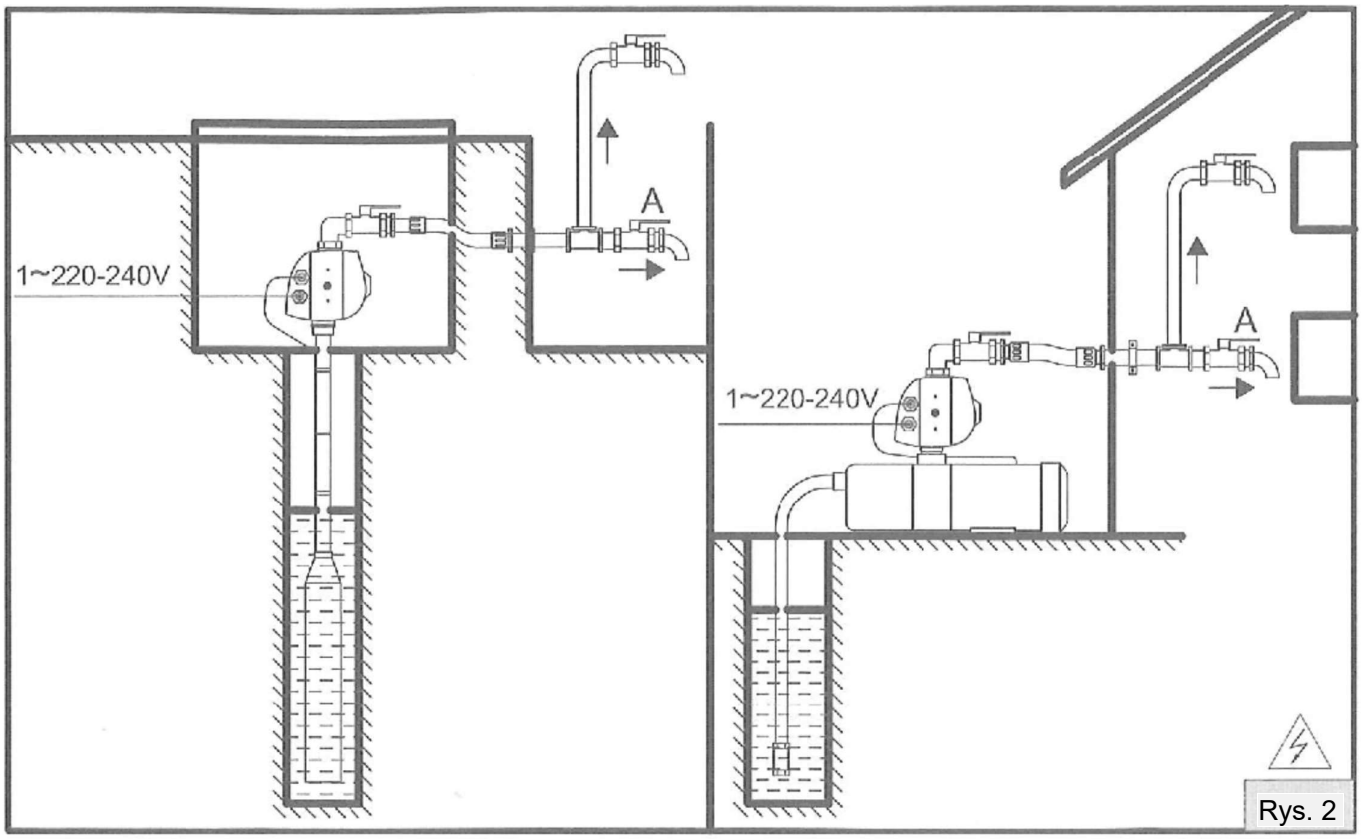

Rys. 2

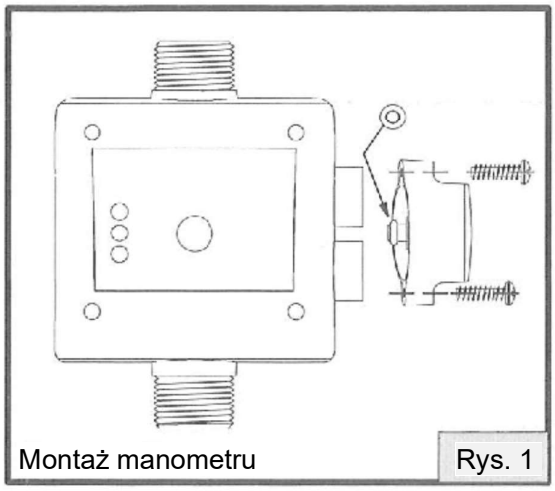
Montaż manometru

Rys. 1

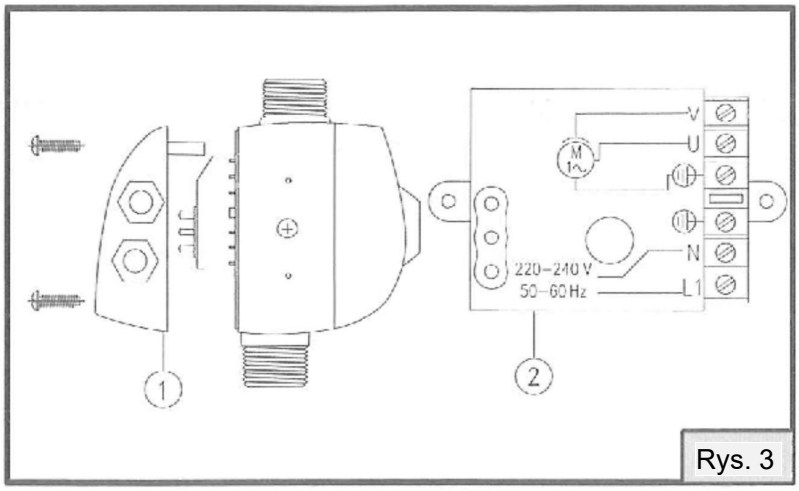

Rys. 3

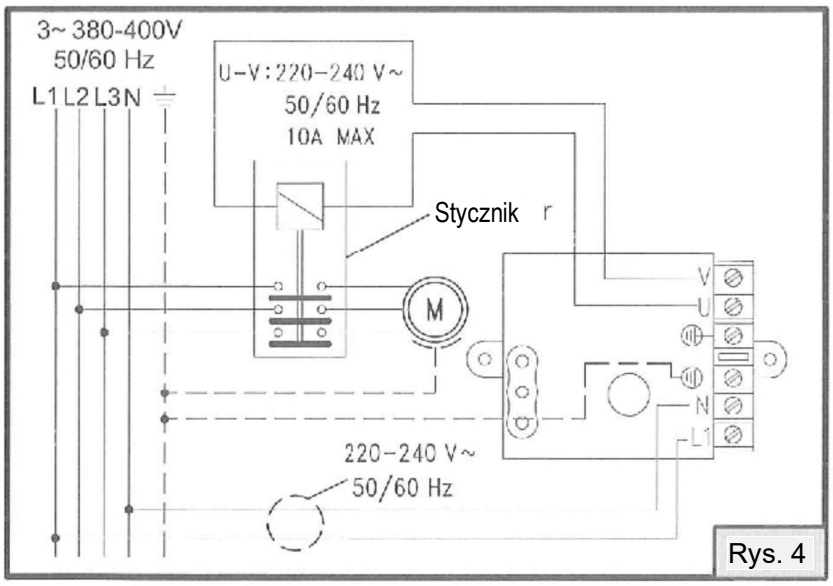

Rys. 4

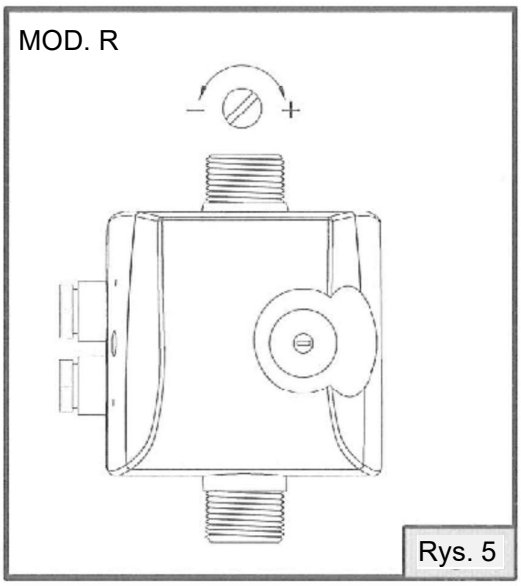

Rys. 5

POLSKI

ZASADA DZIAŁANIA
Sterownik elektroniczny COMPACT 2 zarządza automatycznym uruchamianiem i zatrzymywaniem pompy wodnej w czasie otwierania lub zamykania dowolnego kurka lub zaworu instalacji. Po uruchomieniu się pompy wodnej pracuje ona, dopóki w systemie występuje co najmniej jeden otwarty kurek, zapewniając stałe ciśnienie przepływu w sieci.

CHARAKTERYSTYKA KONSTRUKCYJNA
- Wlot i wylot męski G1''
- Specjalny zawór zwrotny zapobiegający gwałtownym wzrostom ciśnienia
- System zabezpieczający przed pracą na sucho.
- Funkcja automatycznego resetu.
- Manometr (**opcja**).
- Włącznik ręcznego uruchomienia (RESET)
- Dioda sygnalizacyjna napięcia (POWER)
- Dioda sygnalizująca pracę pompy (ON)
- Dioda systemu zabezpieczającego (FAILURE)

CHARAKTERYSTYKA TECHNICZNA

- Napięcie:	~230 V lub 120 V
- Maks. natężenie prądu:	16(8)A
- Częstotliwość:	50/60 Hz
- Klasa ochrony:	IP 65
- Maks. temperatura wody:	60°C
- Maks. natężenie przepływu:	10 000 l/h
- Ciśnienie początkowe:	Model F10: 1 bar Model F15: 1,5 bar Model F22: 2,2 bar Model R: 1,5-3 bar
- Maks. ciśnienie robocze:	10 bar
- Maks. moc pompy:	230 V: 1,5 CV (1100W) 120 V: 1 CV (735W)

PODŁĄCZENIE DO SIECI HYDRAULICZNEJ (rys.2)
Przed podłączeniem do sieci hydraulicznej należy najpierw dokonać odpowiedniego zalania pompy. COMPACT 2 należy zamontować w pozycji pionowej podłączając otwór wlotowy (męski 1") bezpośrednio do wylotu pompy, a wylot (męski 1") do sieci. Zalecane są następujące akcesoria: elastyczny przewód ze złączem demontażowym do podłączenia do sieci, zabezpieczenie zestawu przed ewentualnymi zmianami spowodowanymi wyginaniem i wibracjami, zawór kulowy umożliwiający odizolowanie pompy od instalacji, kurek (A) na tym samym poziomie co COMPACT (RYS. 1).
UWAGA
Słup wody pomiędzy pompą a najwyższym punktem poboru instalacji nie powinien przekraczać w przypadku COMPACT 2 model F10 6 m, a pompa powinna dostarczać ciśnienie na poziomie co najmniej 2 bar. W przypadku modelu F15 najwyższy punkt poboru nie powinien znajdować się wyżej niż na poziomie 10 m, a pompa powinna dostarczać ciśnienie na poziomie co najmniej 2,5 bar. W przypadku zastosowania punktów poboru do 30 należy użyć COMPACT 2 Model R. Ciśnienie uruchamiające reguluje się przy pomocy śruby znajdującej się z tyłu COMPACT 2 (RYS. 5). Odczytać w czasie uruchamiania pompy wskazanie ciśnienia na manometrze i obrócić śrubę w żądanym kierunku.
PRZYKŁAD:

ZASTOSOWANA WYSOKOŚĆ	USTAWIONE CIŚNIENIE	MIN. CIŚNIENIE POMPY
10 m	1,5 bar (POCZĄTKOWE)	2,5 bar
15 m	1,8 bar	3 bar
20 m	2,3 bar	4 bar
30 m	3,5 bar	5 bar

Niniejsza operacja reguluje jedynie ciśnienie uruchamiające, a nie ciśnienie robocze instalacji, które zależy wyłącznie od właściwości pompy. Regulacja jest łatwiejsza, gdy kurek instalacji jest otwarty, ponieważ ciśnienie wewnętrzne COMPACT 2 jest wówczas niższe.
*Są to różnice wysokości pomiędzy urządzeniem a najwyższym punktem poboru. W przypadku większych wysokości zamontować urządzenie w żądanym miejscu poza pompą.

PODŁĄCZENIE DO SIECI ELEKTRYCZNEJ (rys. 3)
Sprawdzić, czy zasilanie elektryczne wynosi ~230 V lub 120 V, zdjąć pokrywę obwodu elektronicznego i wykonać podłączenia ze schematu na płytce 2. COMPACT 2 można używać również z pompą trójfazową lub jednofazową o natężeniu prądu ponad 10 A za pośrednictwem pomocniczego zestyku (minimalna pojemność zestyku to 4 kW lub 5,5 KM, cewka 220V). W tym przypadku podłączenia należy wykonać zgodnie ze schematem.

OSTRZEŻENIE: Nieprawidłowo wykonane połączenia mogą zakłócać działanie obwodu elektronicznego.

FUNKCJA AUTOMATYCZNEGO RESETU
Jeśli urządzenie przejdzie w tryb awaryjny, funkcja ta wykona szereg automatycznych uruchomień mających na celu przywrócenie działania bez konieczności podejmowania żadnych ręcznych interwencji przy pomocy przycisku RESET. System działa w następujący sposób: Urządzenie jest w trybie awaryjnym ze względu na brak dopływu wody, np.: po upływie 25 minut w tym stanie system wykona 25-sekundowy RESET próbując zalać pompę. Jeśli systemowi uda się zalać pompę, awaria zniknie i pompa będzie gotowa do bezproblemowego działania. Jeśli jednak awaria się będzie utrzymywać, po upływie 30 minut system wykona kolejny RESET i będzie systematycznie kontynuować te próby co 30 minut przez 24 godziny. Jeśli mimo wszystkich prób awaria będzie się nadal utrzymywać, system pozostanie w tym stanie, dopóki problem nie zostanie rozwiązany ręcznie.

URUCHOMIENIE
1.- Upewnić się, że pompa została prawidłowo zalana, następnie delikatnie otworzyć jeden kurek.
2.- Podłączyć COMPACT 2 do zasilania elektrycznego. Zapali się dioda sygnalizacyjna napięcia (POWER).
3.-Pompa uruchamia się automatycznie i w ciągu 20-25 sekund na manometrze osiągnięte zostaje mniej więcej maksymalne ciśnienie, jakie może zapewnić pompa. W czasie pracy pompy pali się odpowiednia dioda LED (ON).
4.-Zamknąć kurek wskazany przy punkcie 1. Po upływie 10-12 sekund pompa zatrzymuje się. Jedyną diodą sygnalizacyjną, która będzie się nadal palić, będzie dioda napięcia (POWER). Wystąpienie jakichkolwiek problemów po zakończeniu tej procedury spowodowane będzie nieprawidłowym zalaniem pompy.

MOŻLIWE PROBLEMY
1.- POMPA NIE ZATRZYMUJE SIĘ:
a) Wyciek wody w jakimś miejscu przekracza 1 l/min: sprawdzić, czy wszystkie kurki są zamknięte.
b) Awaria karty elektronicznej: Wymienić ją.
c) Nieprawidłowe podłączenie do sieci elektrycznej: Sprawdzić połączenia zgodnie z rys. 3.

2.- POMPA NIE URUCHAMIA SIĘ:
a) Pompa nie została zalana. Uruchomiło się zabezpieczenie przed pracą na sucho i zapalił się wskaźnik awarii (FAILURE): Zalać rurę wodną. Spuścić wodę z instalacji poprzez otwarcie kurka (A) na tym samym poziomie co COMPACT, aby zmniejszyć ciśnienie kolumny wody nad nim (RYS. 2), oraz przeprowadzić kontrolę naciskając przycisk ręcznego uruchomienia (RESET).
b) Pompa zablokowana: Zapaliła się dioda sygnalizacyjna (FAILURE) i włączył się system zabezpieczający.
Po naciśnięciu włącznika ręcznego uruchomienia (RESET) wskaźnik LED (ON) jest zapalony, ale pompa nie działa: Zasięgnąć porady w punkcie sprzedaży.
c) Awaria obwodu elektronicznego: wyłączyć pompę z prądu, odczekać kilka sekund i ponownie ją włączyć. Pompa powinna się uruchomić. Jeśli się nie uruchomi, należy wymienić obwód elektroniczny.
d) Brak zasilania elektrycznego: Sprawdzić, czy zasilanie elektryczne jest odpowiednie. Dioda sygnalizacyjna napięcia (POWER) powinna być zapalona.
e) Za małe ciśnienie pomp: Uruchomił się system zabezpieczający i zapaliła się odpowiednia dioda sygnalizacyjna (FAILURE). Upewnić się, że w przypadku modelu F ciśnienie pompy jest o co najmniej 1 bar wyższe od ciśnienia uruchamiającego, a w przypadku modelu R należy postępować zgodnie z tabelą w rozdziale PODŁĄCZENIE DO SIECI HYDRAULICZNEJ.
f) Powietrze na zasysaniu pompy: Ciśnienie niższe od nominalnego lub stałe oscylacje. System zabezpieczający zadziała zatrzymując pompę. Dioda sygnalizacyjna (FAILURE) będzie się paliła. Sprawdzić uszczelnienie połączeń i pierścień samouszczelniający przewodu zasysającego.

3.- POMPA NAPRZEMIENNIE URUCHAMIA I ZATRZYMUJE SIĘ:
a) Niewielki wyciek gdzieś w instalacji: Sprawdzić, czy nie jest to jakiś kurek lub zbiornik WC i naprawić go.

MONTAŻ MANOMETRU (RYS. 1) (OPCJA)
Manometr posiada pierścień samouszczelniający i dwie śruby mocujące. Manometr należy zamontować z boku przy pomocy trzech otworów: jednego dużego otworu na środku i dwóch mniejszych do zamocowania manometru przy pomocy dwóch dostarczonych śrub. Wcześniej należy wyjąć śrubę znajdującą się w środkowym otworze i umieścić w nim cylindryczne złącze manometru. Następnie przymocować manometr przy użyciu dwóch dostarczonych wraz z nim śrub. RYS. 4.

Klasyfikacja i typ

Zgodnie z IEC 60730-1 i EN 60730-1 urządzenie to jest elektronicznym, niezależnie montowanym urządzeniem zabezpieczającym silnik o działaniu typu 1B (mikrorozłączanie). Współczynnik roboczy: natężenie przepływu 1,5 l/min. Poziom zanieczyszczenia 2 (czyste środowisko). Znamionowe napięcie impulsowe: kat. II / 2500 V. Temperatury do testu z kulą: obudowa (75°C) i płytka drukowana (125°C).

OSTRZEŻENIE: W CZASIE PRACY URZĄDZENIA NIE MOGĄ SIĘ DO NIEGO ZBLIŻAĆ DZIECI I OSOBY NIEPEŁNOSPRAWNE BEZ DOZORU DOROSŁYCH.

DEKLARACJA ZGODNOŚCI WE.

COELBO CONTROL SYSTEM, S.L. oświadcza na swoją odpowiedzialność, że wszystkie opisane tu materiały są zgodne z następującymi normami europejskimi:

- 2006/95/WE: Urządzenia elektryczne niskiego napięcia.
- 2004/108/WE: Zgodność elektromagnetyczna.

Nazwa produktu: COMPACT 2. Typ: F10-F15-F22-R.

Zgodność z normami europejskimi: EN-60730-2-6, EN-60730-1, EN-61000-6-1, EN-61000-6-3, IEC-60730-1, IEC-60730-2-6.

ŚRODKI OSTROŻNOŚCI		
	NIEBEZPIECZEŃSTWO	Informuje, że z nieprzestrzeganiem środków ostrożności wiąże się ryzyko porażenia prądem elektrycznym.
	NIEBEZPIECZEŃSTWO	Informuje, że z nieprzestrzeganiem środków ostrożności wiąże się ryzyko wystąpienia szkód rzeczowych i/lub osobowych.
	OSTRZEŻENIE	Informuje, że z nieprzestrzeganiem środków ostrożności wiąże się ryzyko uszkodzenia podzespołów pneumatycznych i/lub instalacji.